Y型快速接头

B12-Y-5IL

▶ 产品规格

▶ 技术数据
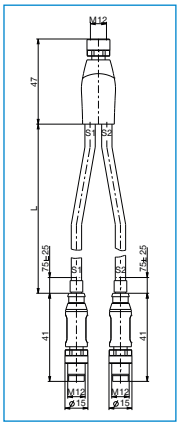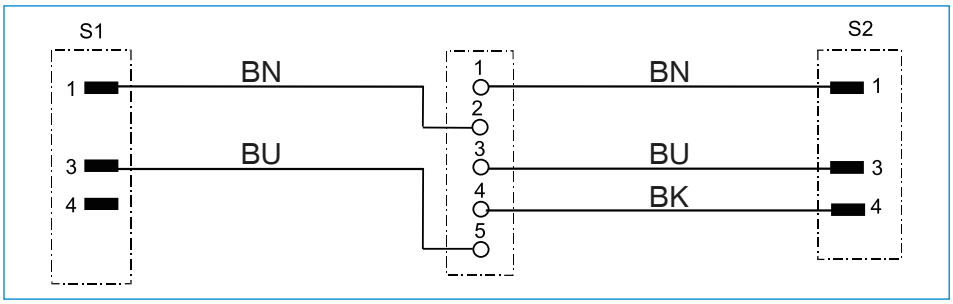
定购编号	B12-Y-5IL
固定螺纹	M12-M12-M12
固定类型	插头 / 插座 / 插头
规格	Y型电缆
接触点/面数量	5 / 3 / 3
额定电压 [V]	125
弯曲半径, 固定式电缆安装	10xØ
弯曲半径, 固定式电缆安装	5xØ
电流负荷(40°) [A]	4
电缆套材质	PUR
线的数量 x 直径 [mm²]	5x0.34
电缆直径Ø [mm]	4.5
电缆长度 [m]	0.3
环境温度 [°C]	-25 ... +80
根据IEC 60529标准安全保护	IP67
证书	UL /CSA