SISTEMA DE SUJECIÓN PUNTO CERO SPN
SPZ138 - BULONES DE SUJECIÓN

▶ DATOS TÉCNICOS

	▶ Datos técnicos					
Referencia	**SPZ138BZ12-B**	**SPZ138BZ16-B**	**SPZ138BE12-B**	**SPZ138BE16-B**	**SPZ138BS12-B**	**SPZ138BS16-B**
Ød1 [mm]	25	25	25	25	25	25
Ød2 [mm]	35	35	34.85	34.85	35	35
Ød3 [mm]	31.2	31.2	31.2	31.2	31.2	31.2
ØD1 [mm]	25	25	25	25	25	25
a [mm]	4.9	4.9	4.9	4.9	4.9	4.9
l [mm]	32	32	32	32	32	32
SW [mm]	22	22	22	22	22	22
T [mm]	5	5	5	5	5	5
M *	M12	M16	M12	M16	M12	M16
Mx * *	M10	M12	M10	M12	M10	M12

*ISO 4762
Fuerza de agarre 12.9 máx. [kN]: M6 = 15 ; M8 = 25 ; M10 = 35 ; M12 = 50 ; M16 = 75
Fuerza de agarre 10.9 máx. [kN]: M6 = 12 ; M8 = 20 ; M10 = 30 ; M12 = 40 ; M16 = 60
**ISO 10642
Fuerza de agarre 12.9 máx. [kN]: M6 = 12 ; M8 = 20 ; M10 = 28 ; M12 = 40 ; M16 = 60
Fuerza de agarre 10.9 máx. [kN]: M6 = 9,5 ; M8 = 16 ; M10 = 24 ; M12 = 32 ; M16 = 48

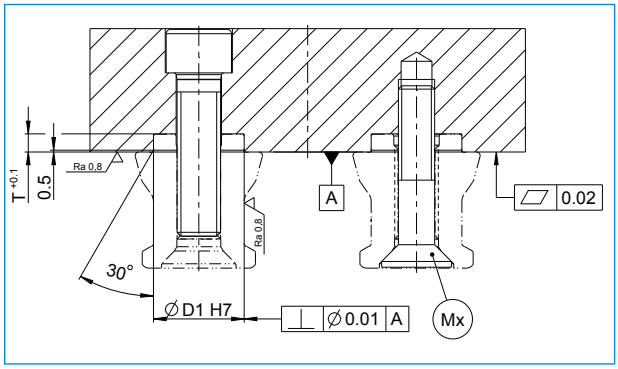

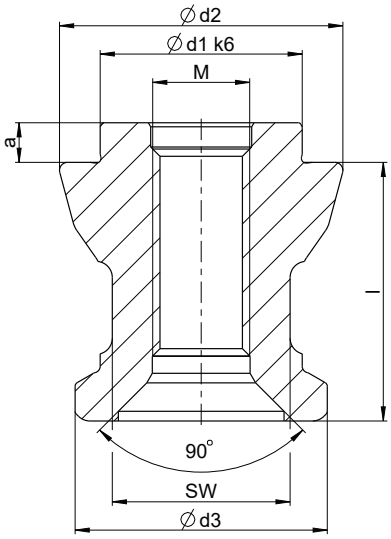

SPZ138BZ12-B
Bulón Centrador

SPZ138BZ16-B
Bulón Centrador

SPZ138BE12-B
Bulón de tracción

SPZ138BS12-B
Bulón de espada

SPZ138BE16-B
Bulón de tracción
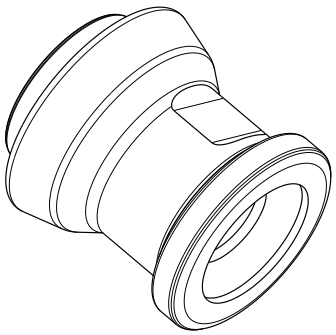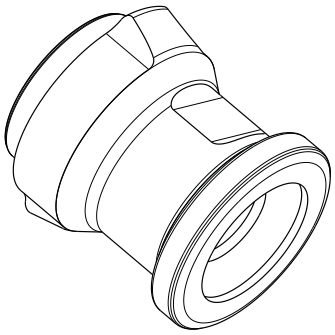
SPZ138BS16-B
Bulón de espada